FONDAZIONE AQUILEIA

INTERVENTI DI VALORIZZAZIONE E MUSEALIZZAZIONE DEL FONDO COSSAR
PROGETTO ESECUTIVO - SECONDO STRALCIO

4.7 SEZIONI PROSPETTICHE-COSTRUTTIVE

LE OPERE STRUTTURALI v. 2 — 1: 50

Gruppo di progettazione: Eugenio Vassallo (capogruppo), Pierluigi Grandinetti (coordinamento), Sandro Pittini, Massimiliano Valle, Marino Del Piccolo, Daniele Mucin (sicurezza), Dario Cazzaro, Piera Puntel. Consulenti: Giorgio Danesi (interventi di conservazione), Stefano Massarino (impianti elettrici), Federico Mondini (impianti termoidraulici),Collaboratori: Stefano Arnoldo, Martha Cantù Toscano, Andrea Marchioli.

ORDINE DEGLI ARCHITETTI PIANIFICATORI PAESAGGISTI E CONSERVATORI DELLA PROVINCIA DI VENEZIA
SEZIONE A ARCHITETTO — EUGENIO VASSALLO N° 1821

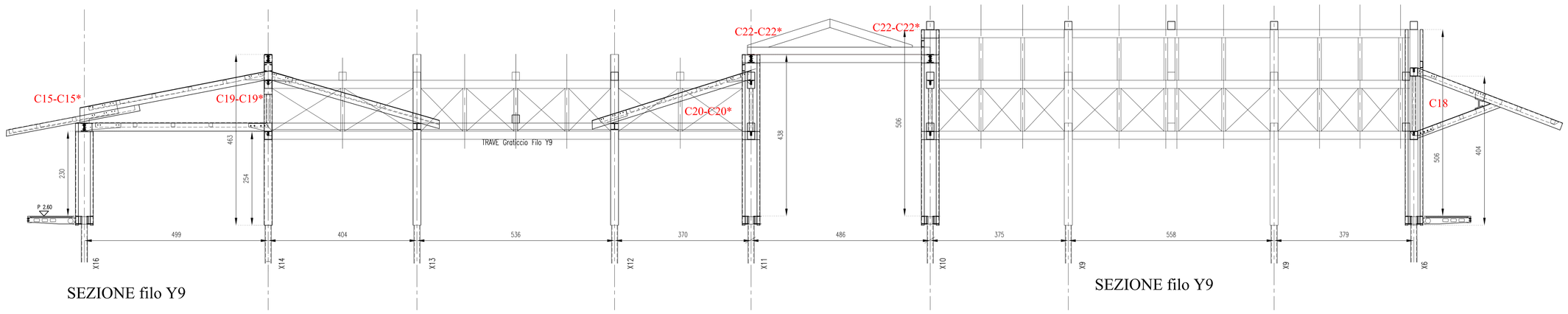

SEZIONE filo Y9

SEZIONE filo Y9

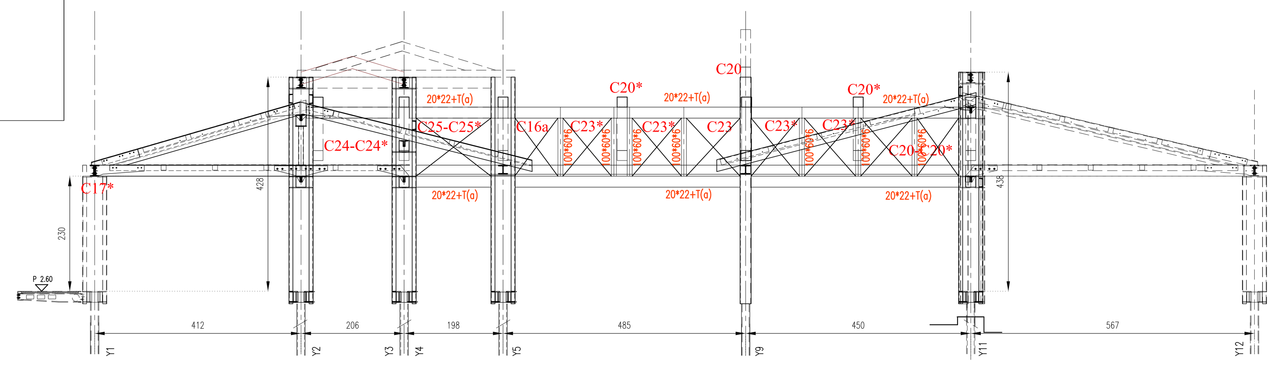

SEZIONE filo X14

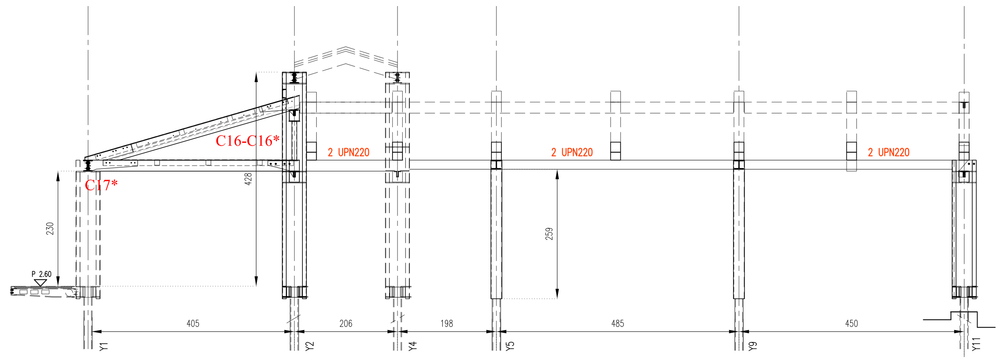

SEZIONE filo X16

CONVENZIONI GRAFICHE

X	CONTROVENTI reticolari M22 S355
C17-Cxy	PATRICOLARI vedi TAV. 4.8
CAP. x.y	RIFERIMENTI CAPRIATE vedi anche TAV. 4.5
X16 Y2	RIFERIMENTI FILI PIANTE vedi anche TAV. 4.3-4.5

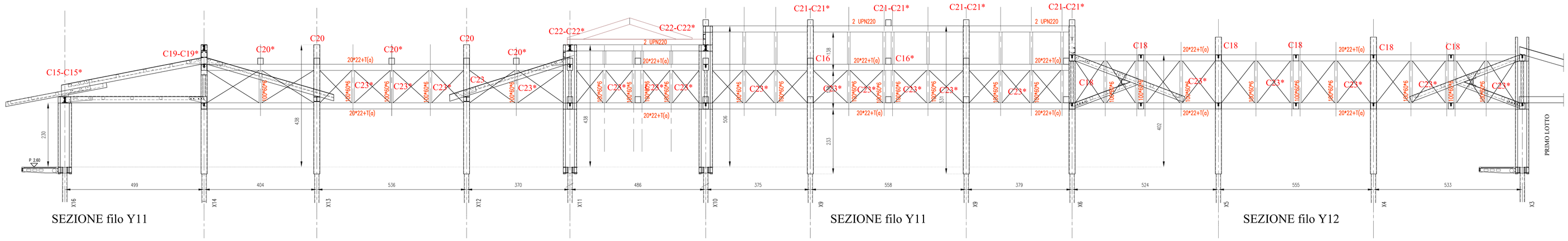

SEZIONE filo Y11

SEZIONE filo Y11

SEZIONE filo Y12

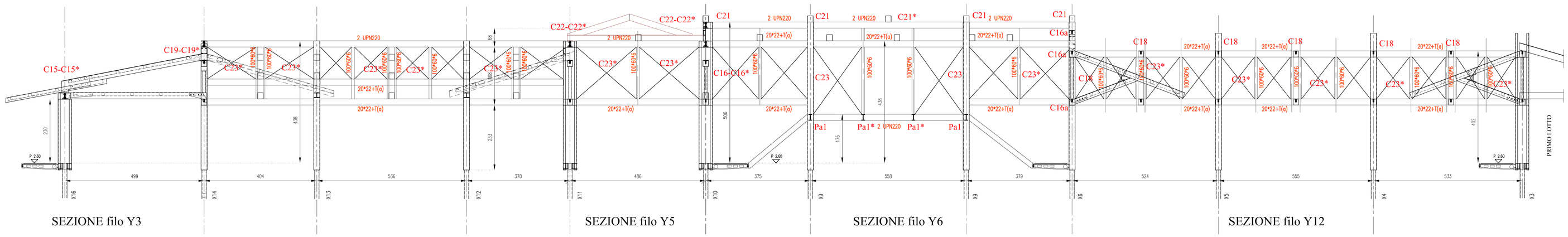

SEZIONE filo Y3

SEZIONE filo Y5

SEZIONE filo Y6

SEZIONE filo Y12